令和6年度 第103回全国高等学校サッカー選手権大会 栃木大会 組合せ

令和6年10月12･14･19･26日，11月3･9･16日
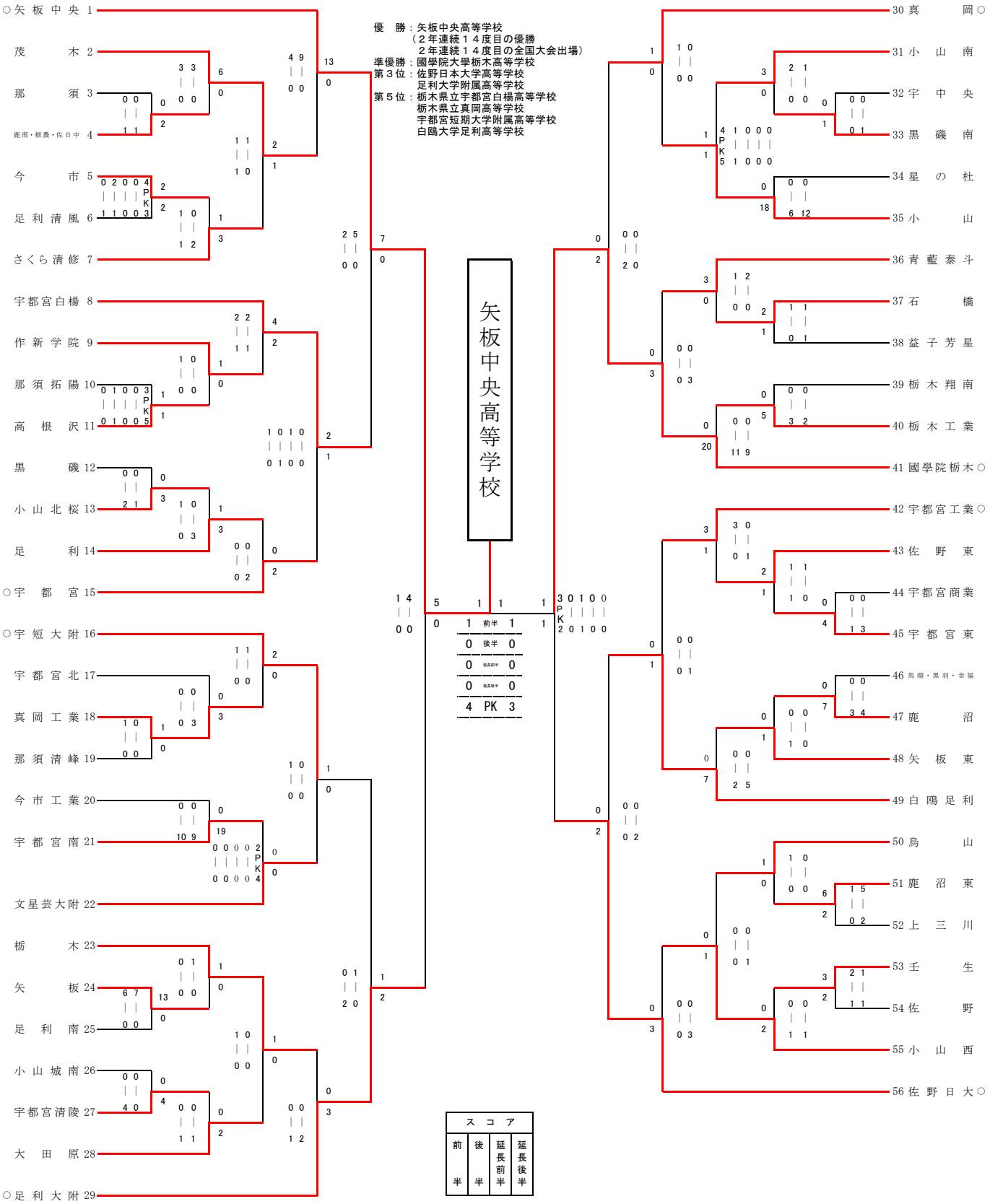
優　勝：矢板中央高等学校
（２年連続１４度目の優勝
２年連続１４度目の全国大会出場）
準優勝：國學院大學栃木高等学校
第３位：佐野日本大学高等学校
足利大学附属高等学校
第５位：栃木県立宇都宮白楊高等学校
栃木県立真岡高等学校
宇都宮短期大学附属高等学校
白鴎大学足利高等学校